NOTICE DE POSE

DECLENCHEUR RF

PRINCIPE

- Cet appareil est essentiellement destiné à équiper des portes coulissantes coupe-feu installées en tant que dispositif actionné de sécurité (DAS) selon les normes NF S 61-937-1 et NF S 61-937-3. Il peut être mis en place au-dessus ou en-dessous et à l'une ou l'autre des extrémités du rail de guidage.
- Il permet d'assurer, le maintien du vantail en position d'attente ainsi que la régulation de la vitesse de fermeture.
- L'ouverture de la porte s'effectue manuellement.
- Le maintien en position ouverte du vantail est réalisé par l'intermédiaire d'un dispositif électromagnétique intégré, alimenté et piloté par le SSI.
- Le passage en position de sécurité (porte fermée) est déclenché par un ordre de mise en sécurité incendie (rupture de courant) délivré par le Système de Sécurité Incendie (DAD, CMSI, etc…) ou par une action impulsionnelle sur le bouton poussoir du boîtier de commande manuel. La porte se referme alors par énergie intrinsèque conformément à la norme NF S 61-937-3 (contre poids de traction ou déplacement par gravité sur rail incliné).
- La régulation de la vitesse de fermeture est obtenue par l'intermédiaire d'un dispositif de ralentissement intégré, dont la puissance de ralentissement est réglable.
- Le réarmement du DAS (maintien en position ouverte du vantail) ne peut être obtenu que si les ordres de mise en sécurité incendie et/ou de commande manuelle (déverrouillage par pression impulsionnelle sur le bouton poussoir du boîtier de commande après un déclenchement manuel) ont été révoqués.
- Lorsque le système est réarmé, la porte restera maintenue ouverte, quel que soit sa position dans la course d'ouverture.
- **Caractéristiques Techniques :**
  - ✓ Entrée de télécommande :
    - Mode : Rupture
    - Tension nominale : 24 ou 48 VDC
  - ✓ Déclencheur électromagnétique :
    - Puissance consommée : 1.8 W (24V ou 48V)
    - Courant nominal : 0.075A en 24V ou 0.037A en 48V

		Page
A	TRES IMPORTANT AVANT DE COMMENCER LE MONTAGE	2
B	MONTAGE DE LA PARTIE MECANIQUE (Matériels nécessaire)	3
C	IMPLANTATION DU DECLENCHEUR A L'AVANT AU-DESSUS DU RAIL	4
C1	Coulissante parking M611S / M612S	4
C2	Coulissante parking M611SL	5
C3	Coulissante EI60 / EI120	6
D	MONTAGE DU DECLENCHEUR ET DE LA POULIE	7
D1	Montage du déclencheur	7
D2	Montage de la poulie secondaire	7
D3	Montage de la poulie de renvoie	7
E	MONTAGE DE LA PARTIE ELECTRIQUE (Nomenclature)	8
E1	Synoptique	8
E2	Raccordement au Déclencheur	8
E3	Schéma électrique	10
F1	REGLAGE DE LA TENSION DU CABLE	11
F2	REGLAGE DE LA VITESSE DE FERMETURE (Déclencheur RF)	11
ANNEXE	AUTRES CONFIGURATIONS DE MONTAGE (Suivant environnement)	12
	MAINTENANCE & ENTRETIEN	14

A - TRES IMPORTANT AVANT DE COMMENCER LE MONTAGE

VERIFIER LES CARACTERISTIQUES DU DECLENCHEUR		A SAVOIR : UTILISATION DU BOUTON DE DECLENCHEMENT	
	➢ La tension : 24 ou 48V ➢ Le sens de fermeture de la porte (face à la baie) **DRF24-G** **DRF** = Déclencheur RF **24** = Tension 24V G = Sens de fermeture à gauche		➢ Une impulsion sur le bouton de déclenchement permet la fermeture ➢ La porte pourra être manœuvrée manuellement, mais ne sera plus maintenue en position et se refermera après relâchement de l'effort d'ouverture. ➢ ATTENTION : une nouvelle impulsion sur le bouton de déclenchement est nécessaire pour réactiver le maintien en position ouverte

B - MONTAGE DE LA PARTIE MECANIQUE

MATERIELS NECESSAIRES

1	Déclencheur RF 24 ou 48V	2	Poulie de renvoi (Qté.1)	3	Contre plaque T4/T5 (Qté.1)	4	U support T4 (Qté.1)
5	U support Déclencheur T4 (Qté.1)	6	U support T5 (Qté.1)	7	U support Déclencheur T5 (Qté.1)	8	Ensemble poulie secondaire (Qté.1)
9	Équerre (Qté.2) (parking)	10	Équerre fixation câble (Qté.2)	11	Cale (Qté.2)		

Kit câble déclencheur RF

12	20 mètres de câble (Qté.1)	13	Tendeur crochet/crochet M6 GALVA (Qté.1)

Kit câble déclencheur RF

14	Serre câble (Qté.2)	15	2 Crochets « S » Ø4 (Qté.2)

Kit visserie

16	Vis TH M8x16 (Qté.8)	17	Rondelles éventails M8 (Qté 10)	18	Vis TH M8x10 (Qté.2)

C - IMPLANTATION DU DECLENCHEUR A L'AVANT AU-DESSUS DU RAIL (selon notre préconisation)

Autres implantations possibles en fin de notice

C1 - COULISSANTE PARKING M611S / 612S

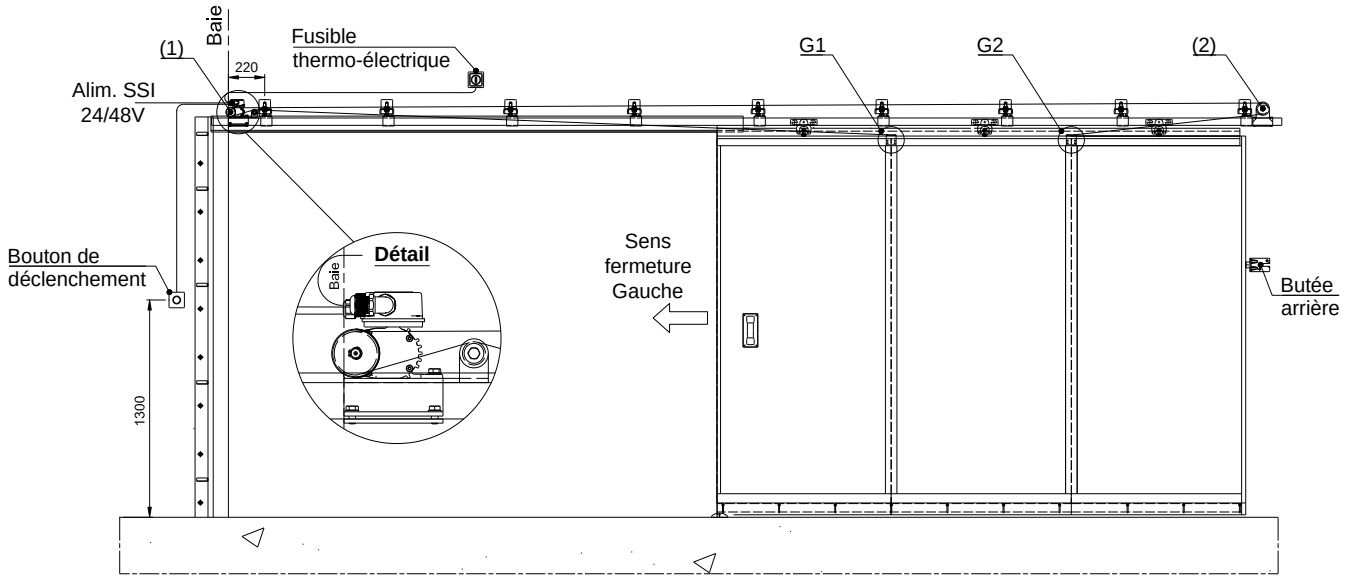

AVANT	ARRIERE
Positionnement du déclencheur RF (1)	**Fixation poulie de renvoi (2) à l'arrière du coulissant**

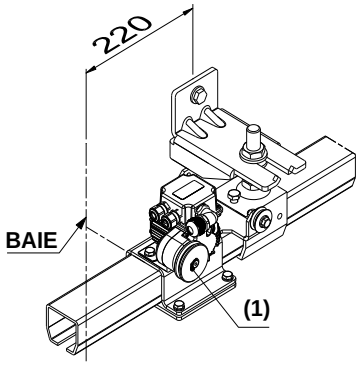

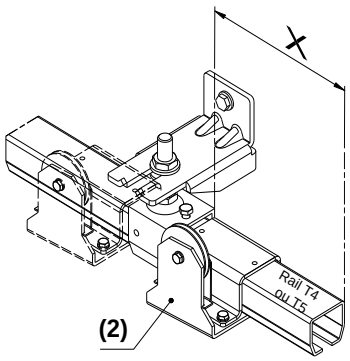

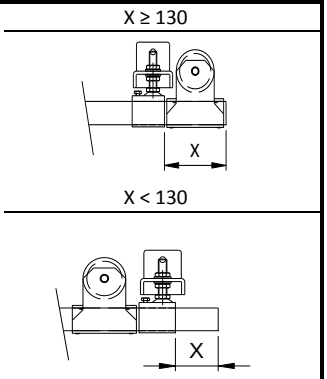

Fixation équerres (9) sur le coulissant

G1

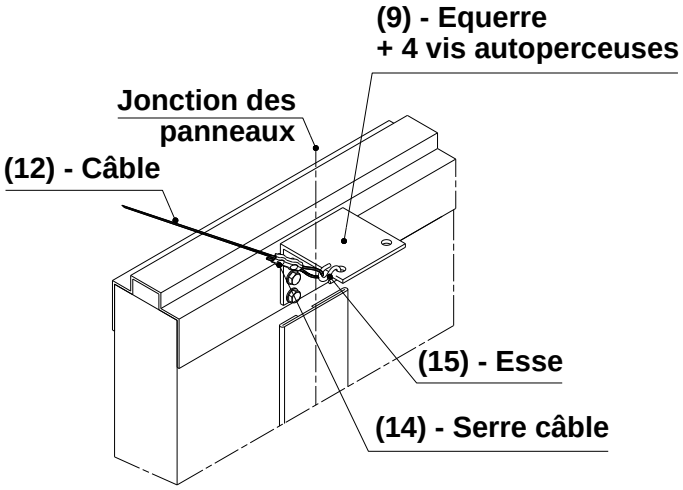

G2

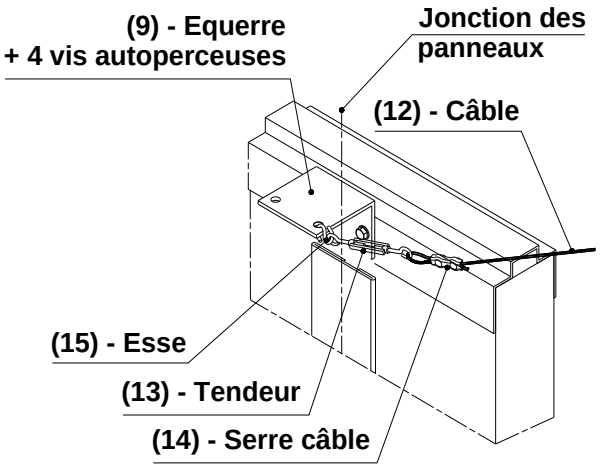

C2 - COULISSANTE PARKING M611SL

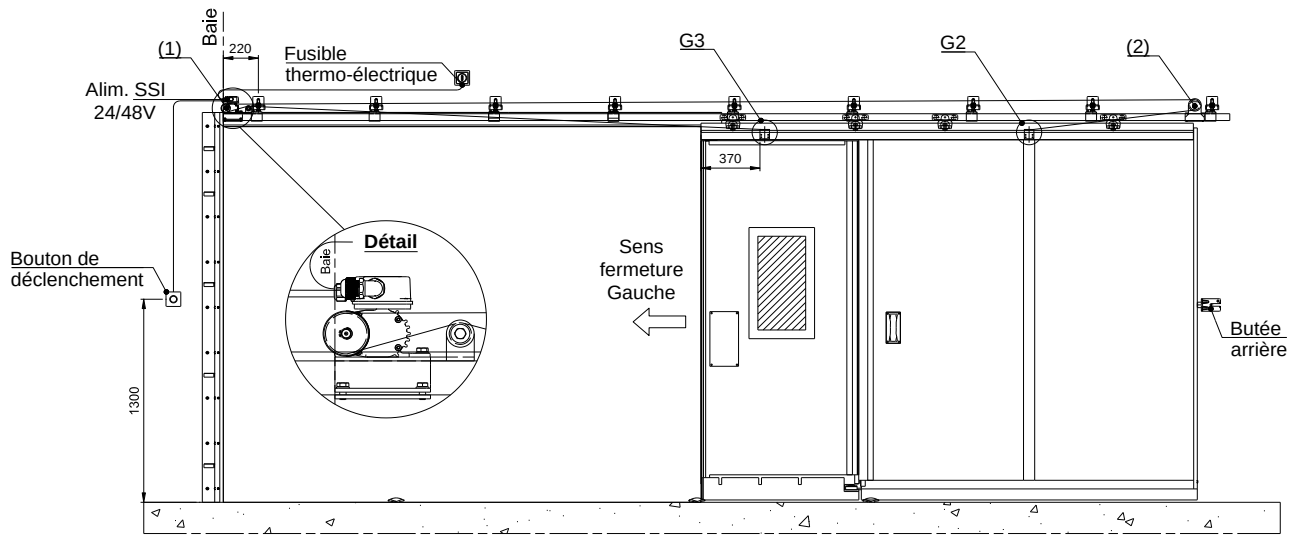

AVANT	ARRIERE
Positionnement du déclencheur RF (1)	**Fixation poulie de renvoi (2) à l'arrière du coulissant**

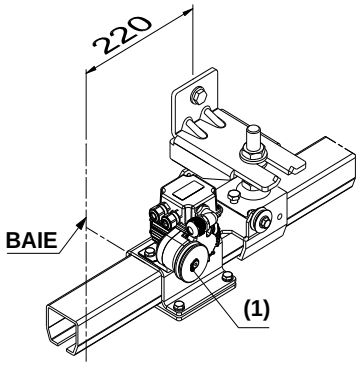

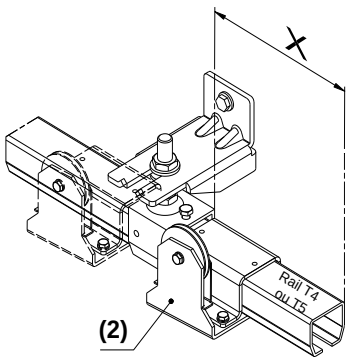

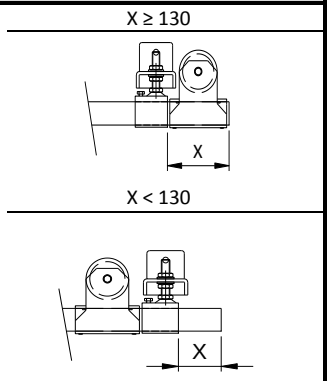

Fixation équerres (9) sur le coulissant

G3	G2

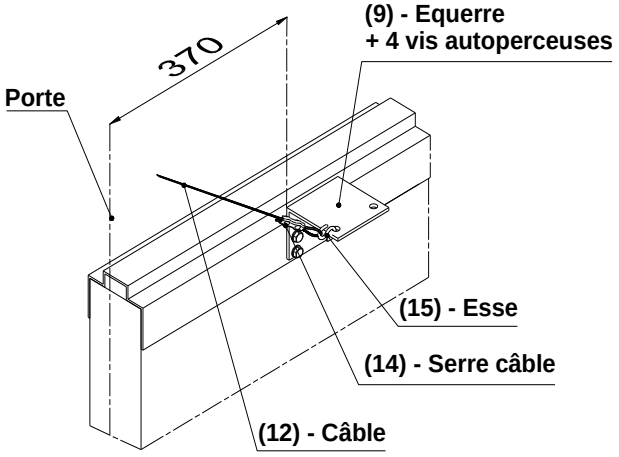

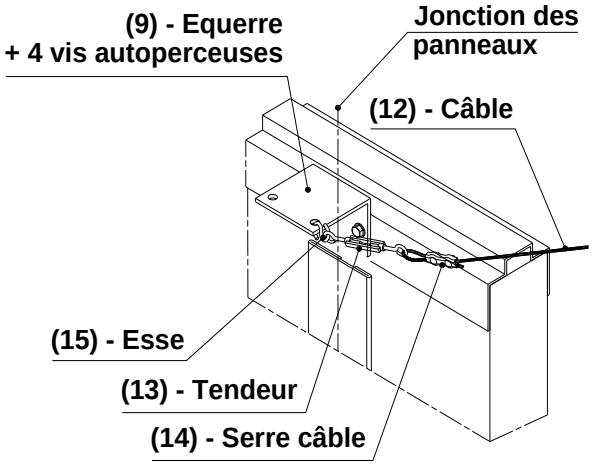

C3 - COULISSANTE EI60 / EI120

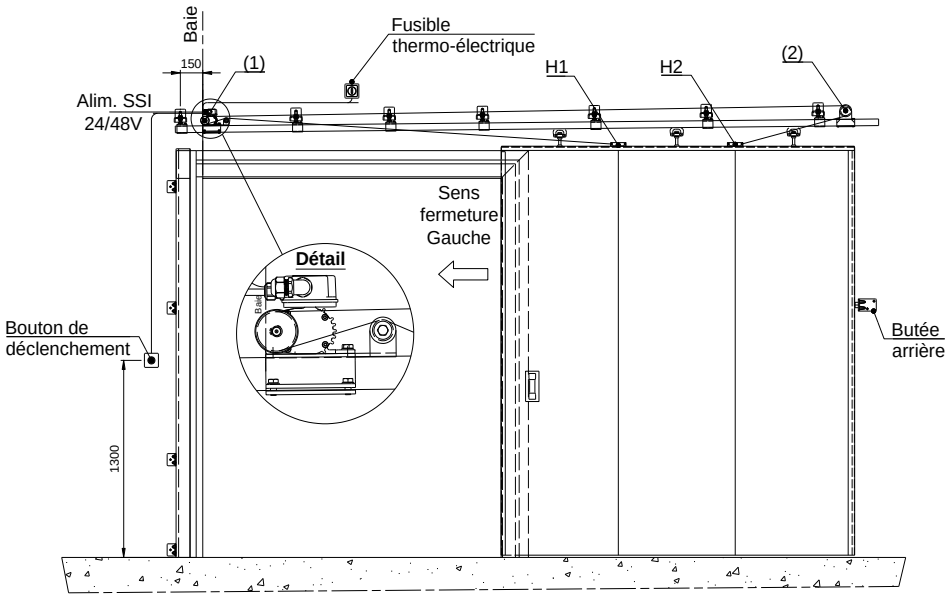

AVANT	ARRIERE
Positionnement du déclencheur RF (1)	**Fixation poulie de renvoi (2) à l'arrière du coulissant**

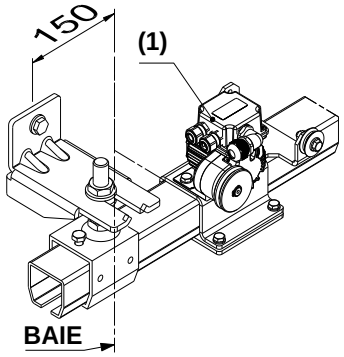

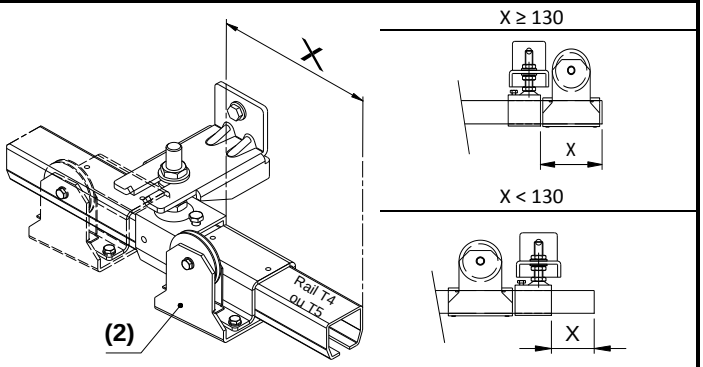

Montage (ou mise en place) des équerres de fixation câble (10) sur le coulissant

H1

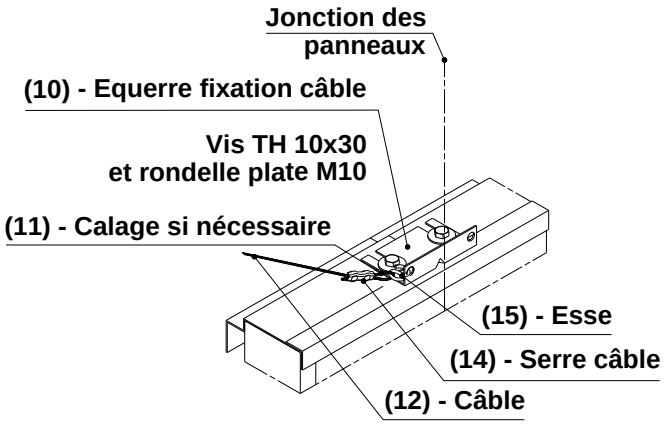

H2

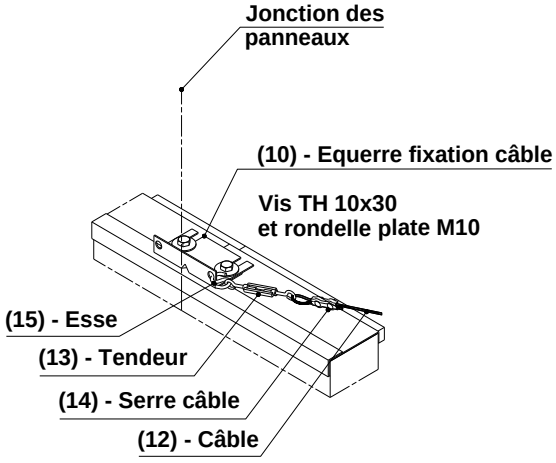

D - Montage du déclencheur (1) + poulie secondaire (8) et de la poulie de renvoi (2)

D1 - Montage du déclencheur (1) au-dessus du rail

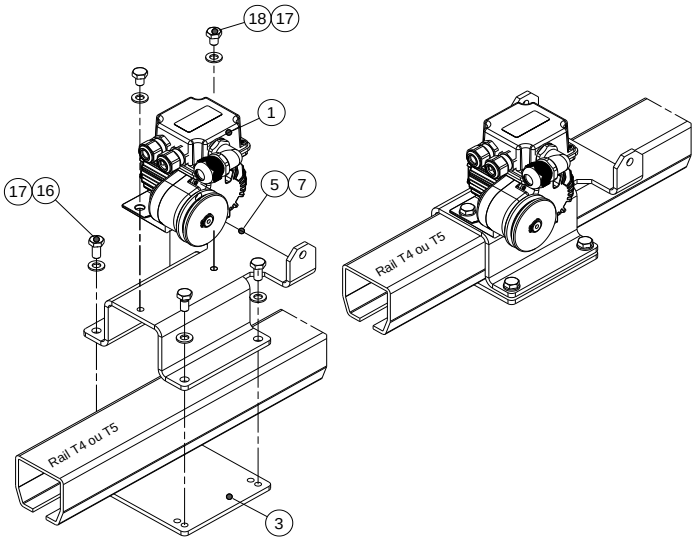

- Brider le rail T4 ou T5 avec le U support déclencheur (5) ou (7) et la contre plaque taraudée (3) avec (16) + (17)
- Fixer le déclencheur (1) sur le U support déclencheur (5) ou (7) avec (17) + (18)

D2 - Montage de la poulie secondaire (8)

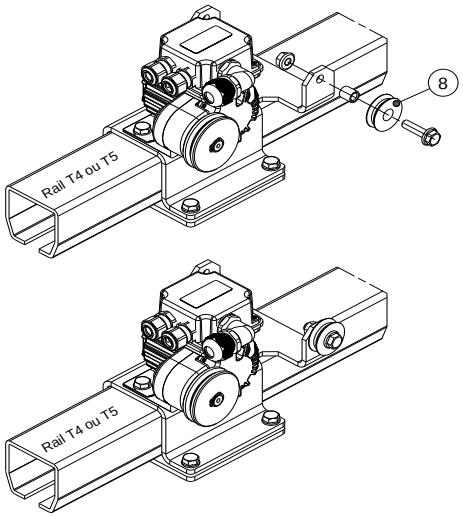

- Fixer la poulie secondaire (8) sur le U support déclencheur (5) ou (7) côté opposé au mur

<u>ATTENTION :</u> le U support déclencheur doit être orienté pour que la poulie secondaire soit côté porte

D3 - Montage de la poulie de renvoi (2) au-dessus du rail

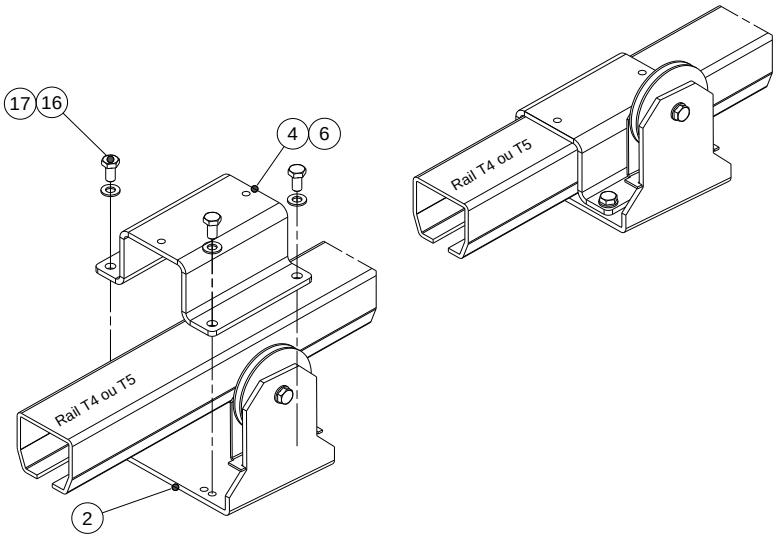

- Brider le rail T4 ou T5 avec le U support (4) ou (5) et la poulie de renvoi (2)
- Fixer l'ensemble avec la visserie (16) + (17) par-dessus

E - MONTAGE DE LA PARTIE ELECTRIQUE

Bouton de déclenchement	Kit Fusible thermoélectrique	BOITIER BG 150 ARE (Option)	DAD Détecteur Autonome Déclencheur (option)
Pré-câblé (20ml)	1 prise 1 fusible thermique	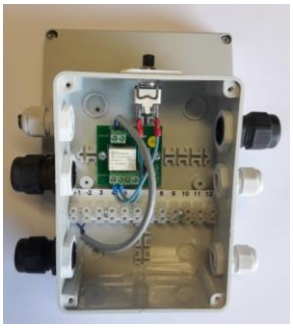	

E1 - Synoptique

DECLENCHEUR RF TÉLÉCOMMANDE à ORDRE IMPULSIONNEL ou TEMPORISÉ	DECLENCHEUR RF AUTOCOMMANDÉ ou TÉLÉCOMMANDÉ à ORDRE MAINTENU
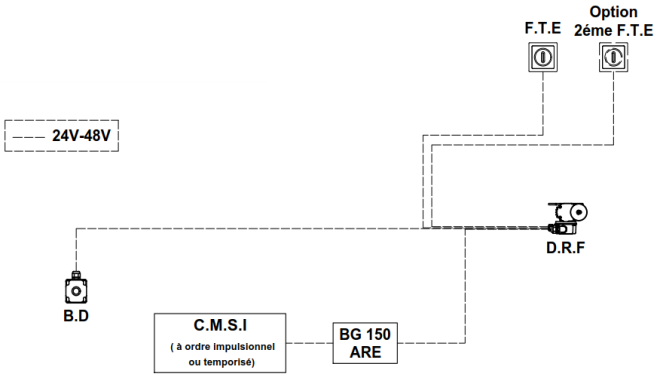	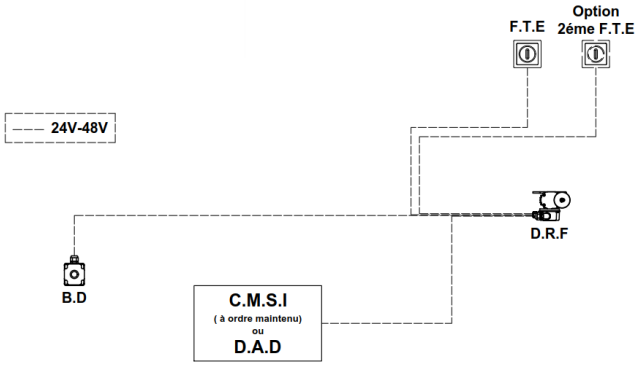
C.M.S.I : Centraliseur de Mise en Sécurité Incendie BG 150 ARE : Boîtier anti-réarmement B.D: Bouton de déclenchement F.T.E: Fusible thermo-électrique D.R.F: Déclencheur RF	C.M.S.I : Centraliseur de Mise en Sécurité Incendie D.A.D : Détecteur Autonome Déclencheur B.D: Bouton de déclenchement F.T.E: Fusible thermo-électrique D.R.F: Déclencheur RF

E2 - Raccordement au déclencheur

Boîtier avant raccordement

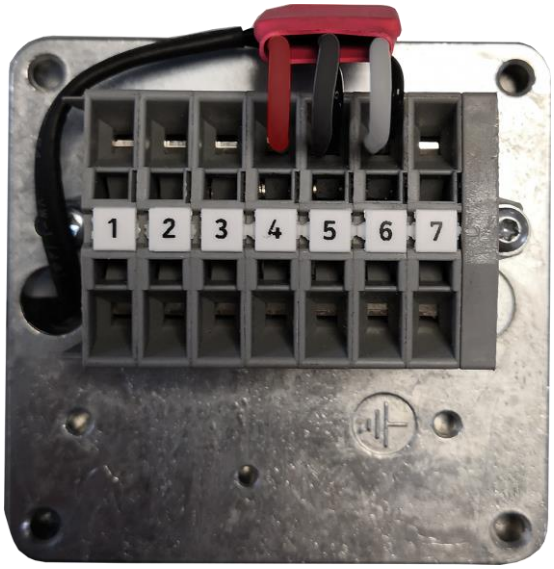

Raccordement avec 1 Fusible Thermo-électrique (FTE)	Raccordement avec 2 Fusibles Thermo-électrique (FTE)	Sans Fusible Thermo-électrique (FTE)
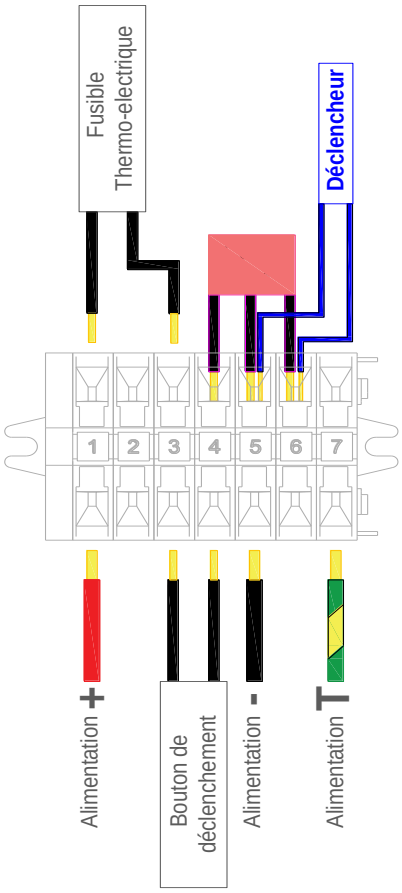	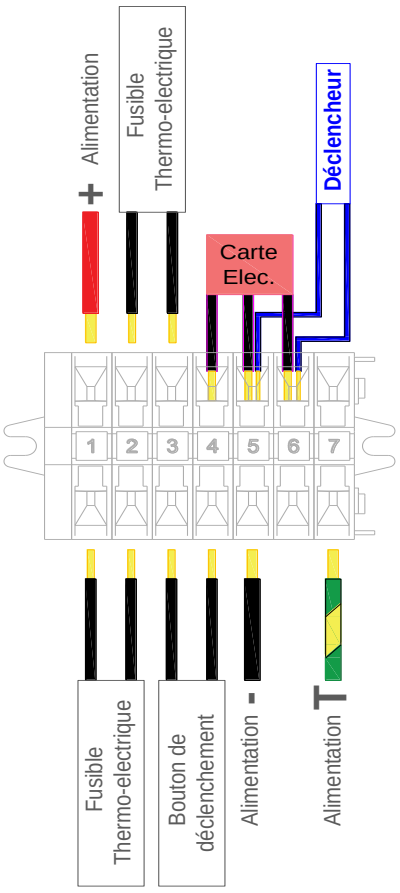	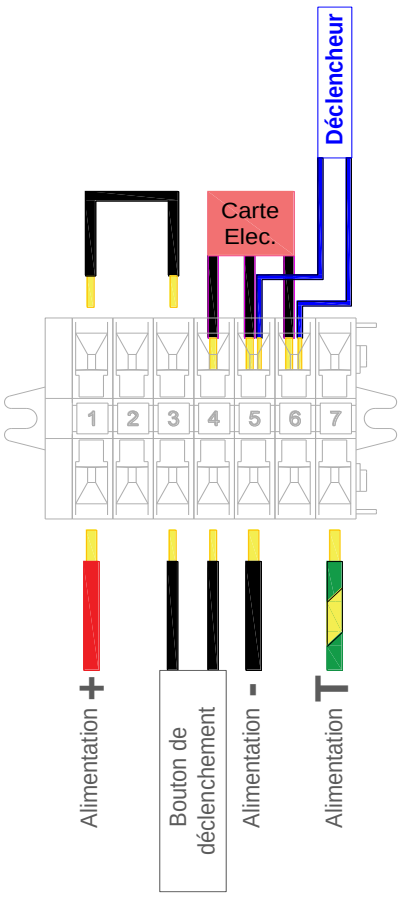
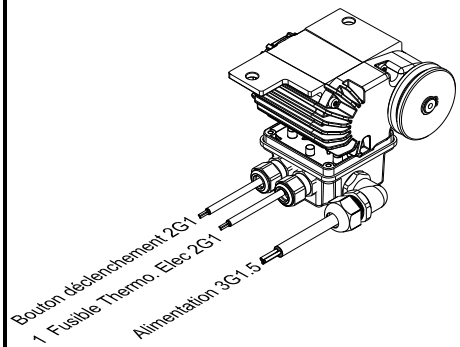	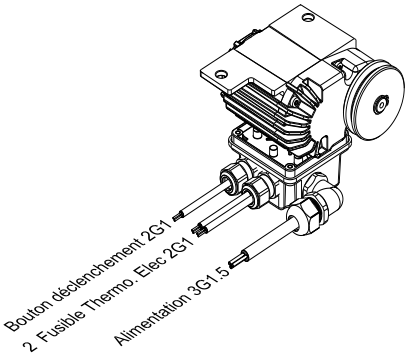	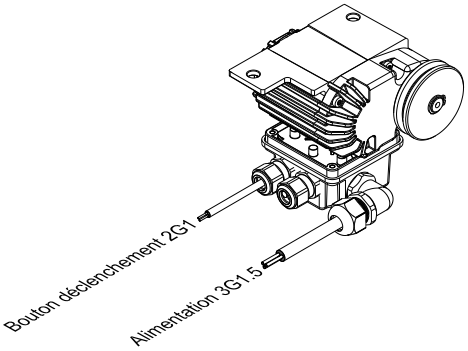

REMARQUE :

Pour les installations avec contact de position se rapprocher de la notice BE/NP/245 (fournie avec le boîtier de raccordement)

E3 - Schéma électrique

CABLAGE DECLENCHEUR RF
TÉLÉCOMMANDE à ORDRE IMPULSIONNEL ou TEMPORISÉ

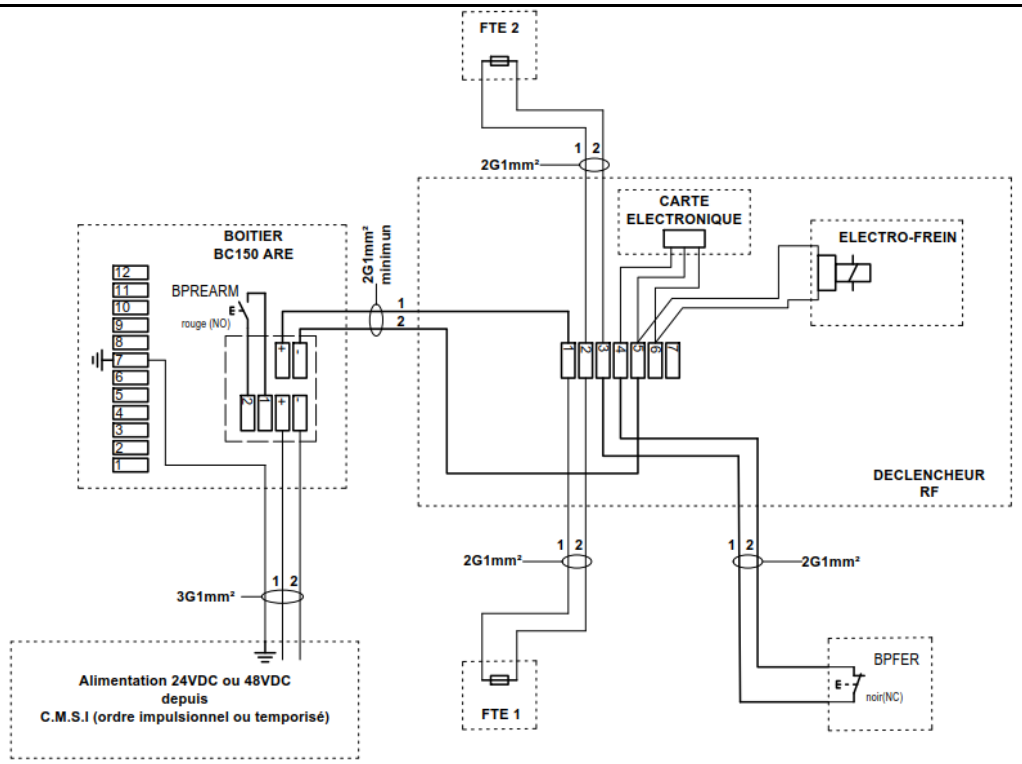

CABLAGE DECLENCHEUR RF
AUTOCOMMANDÉ ou TÉLÉCOMMANDÉ à ORDRE MAINTENU

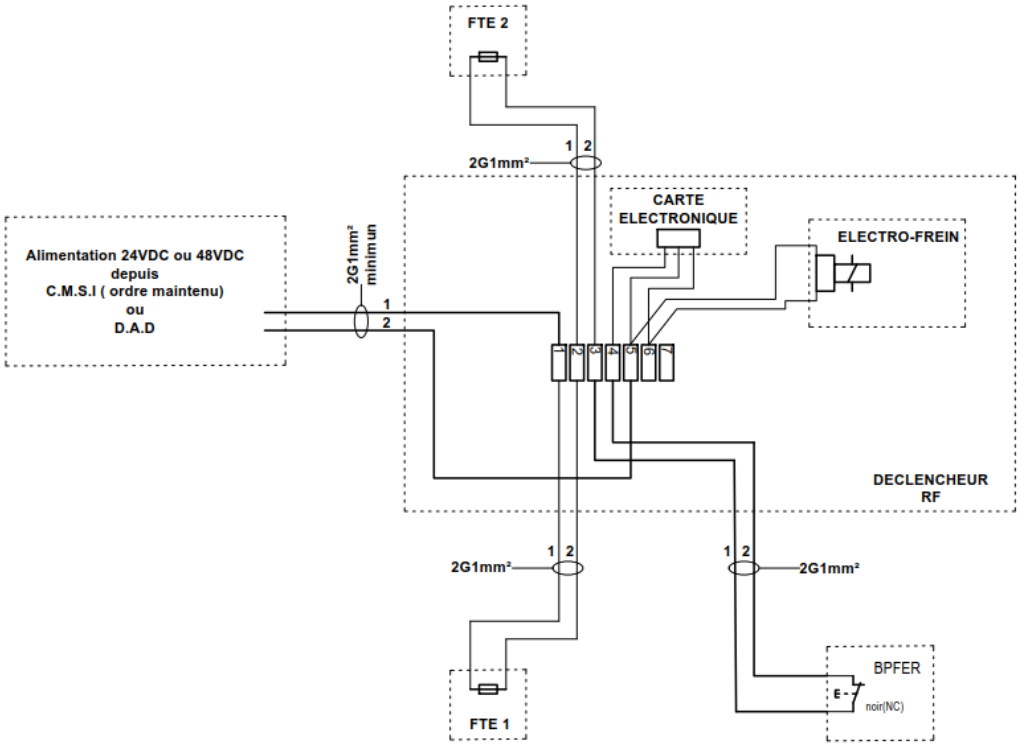

F1 - REGLAGE DE LA TENSION DU CABLE

Faire le réglage de la tension du câble sans alimenter le déclencheur (1).

- Agir sur le tendeur (13) pour mettre en tension le câble (12)

Contrôle de la tension du câble (alimenter le déclencheur)

- Si on pousse à l'arrière du vantail et qu'il se déplace, cela signifie que le câble (12) glisse sur la poulie du déclencheur.
- Agir de nouveau sur le tendeur (sans alimenter le déclencheur) jusqu'à ce que le câble (12) entraîne la poulie de renvoi (le vantail ne doit plus pouvoir se déplacer).

Schéma du passage de câble

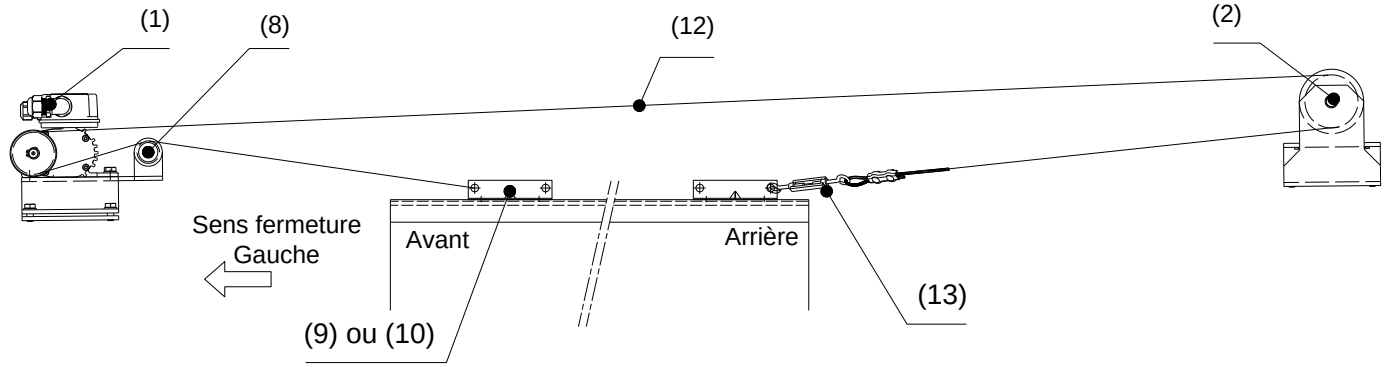

F2 - REGLAGE DE LA VITESSE DE FERMETURE (Déclencheur RF)

Position initiale

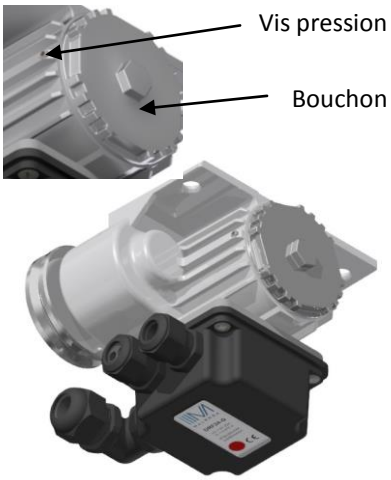

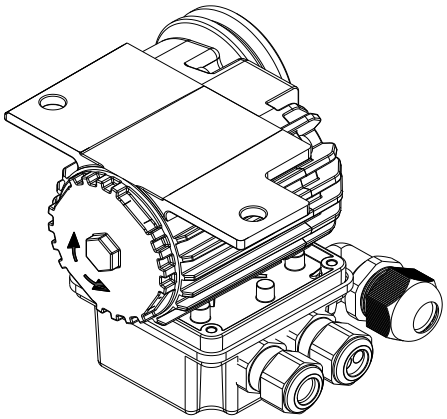

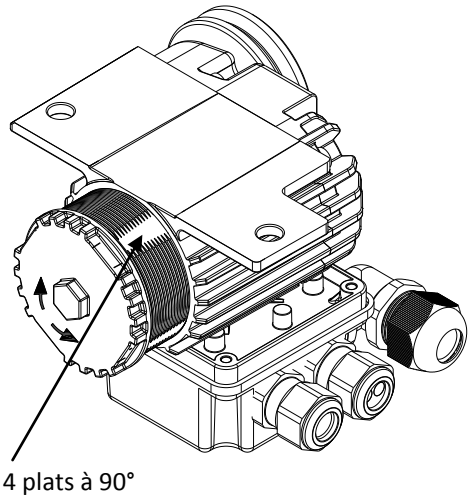

- Desserrer la vis pression pour libérer la rotation du bouchon
- Faire tourner le bouchon pour modifier le couple :
  - Le sens horaire augmente le couple
  - Le sens anti-horaire diminue le couple
- Orienter le bouchon pour que la vis pression soit perpendiculaire à un des 4 plats
- Serrer modérément la vis de pression afin de bloque le bouchon

ANNEXE - AUTRES CONFIGURATIONS DE MONTAGE (Suivant environnement)

COULISSANTE EI60 / EI120 - Implantation du déclencheur à l'arrière posé au-dessus du rail

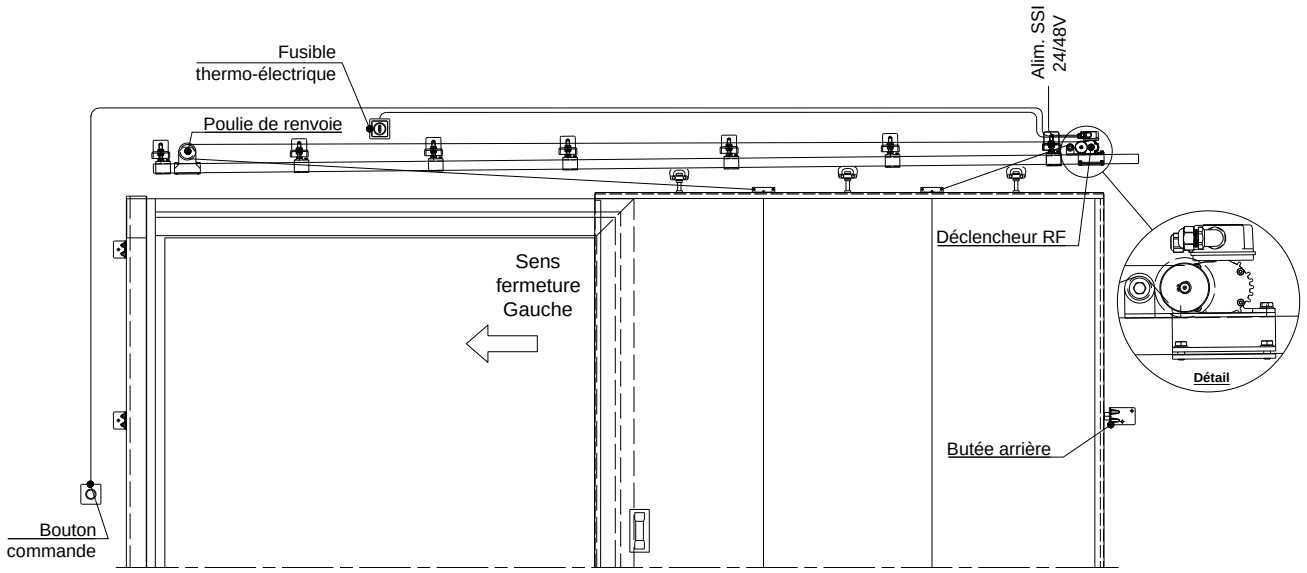

COULISSANTE EI60 / EI120 - Implantation du déclencheur à l'arrière posé au-dessous du rail

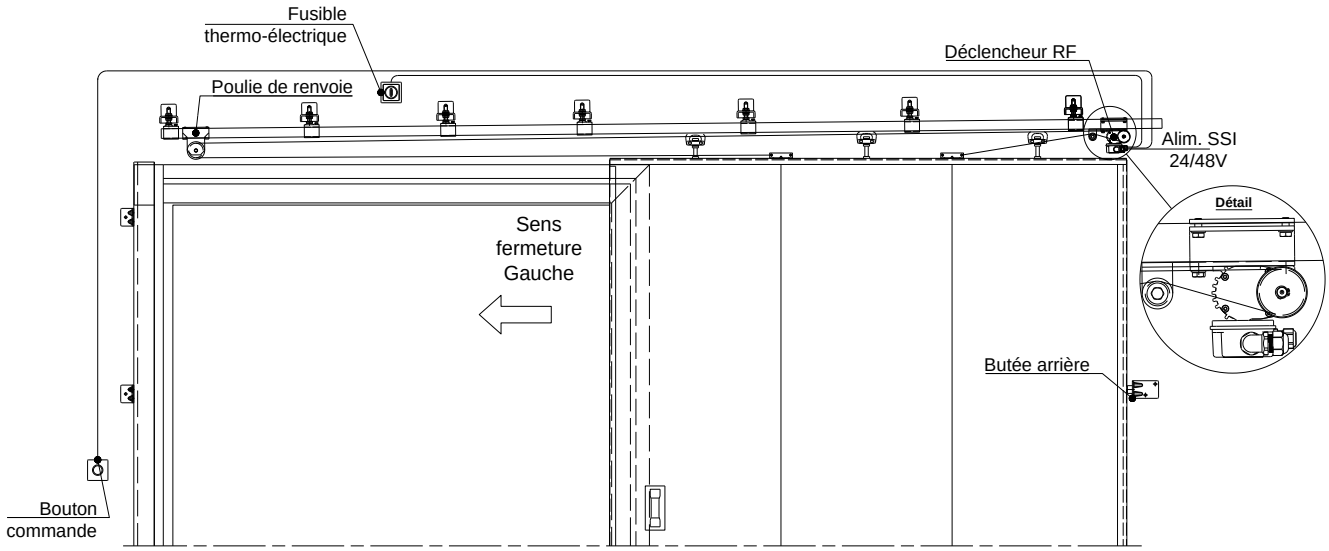

COULISSANTE M611S / 612S - Implantation du déclencheur à l'arrière posé au-dessous du rail

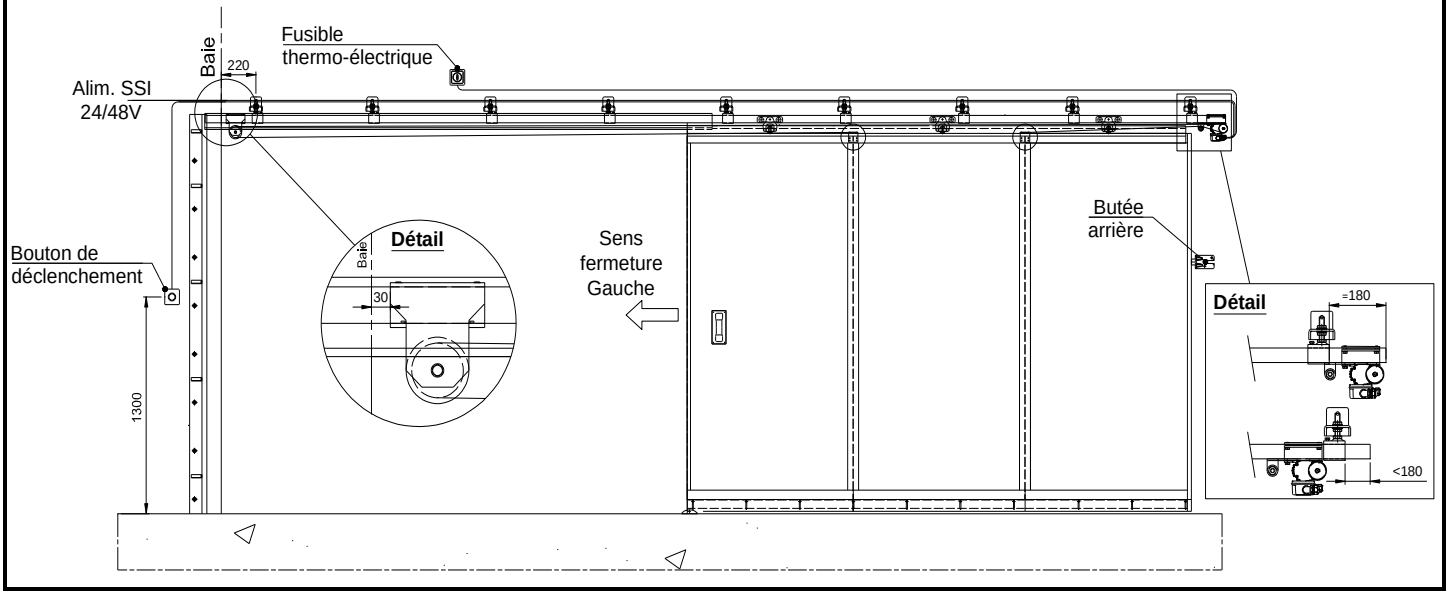

COULISSANTE PARKING M611SL - Implantation du déclencheur à l'arrière posé au-dessous du rail

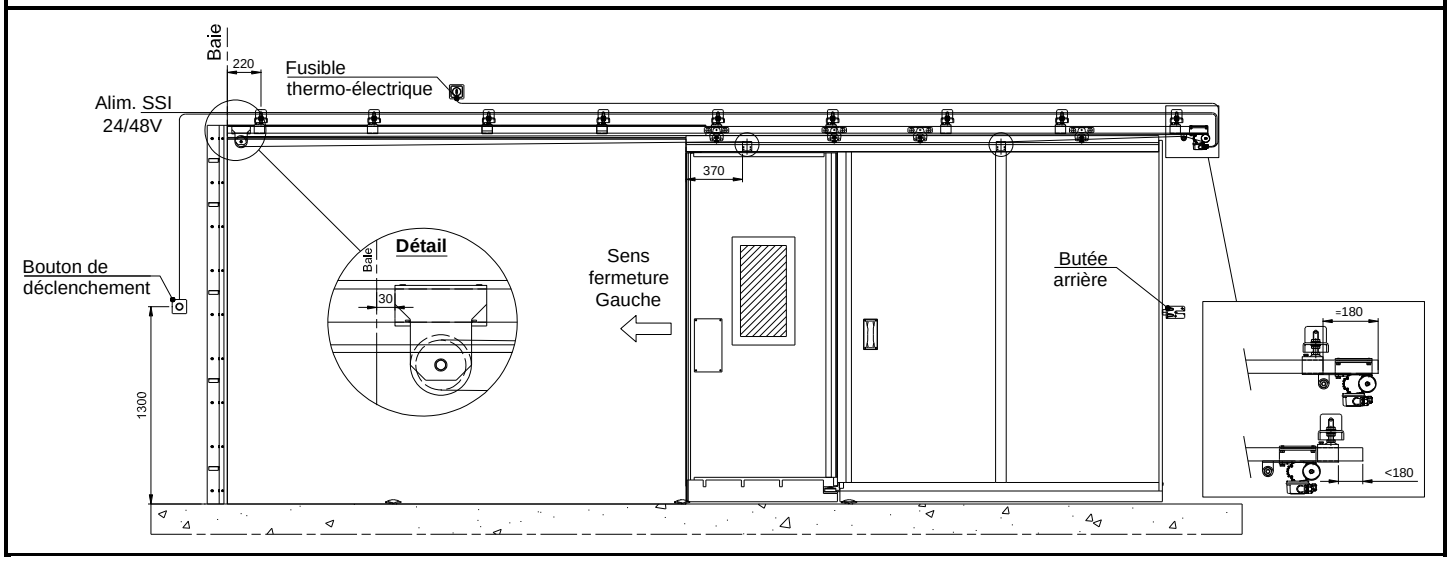

Détail des chemins de câble suivant le positionnement du déclencheur RF

CAS n°1
FERMETURE GAUCHE
POSE A L'AVANT
AU DESSUS RAIL

OU

CAS n°2
FERMETURE DROITE
POSE A L'ARRIERE
AU DESSUS RAIL

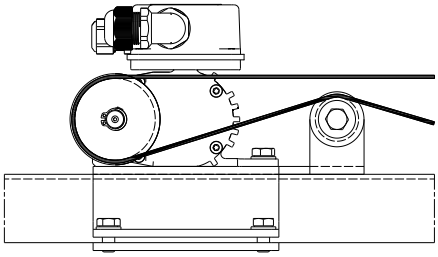

CAS n°3
FERMETURE DROITE
POSE A L'AVANT
AU DESSUS RAIL

OU

CAS n°4
FERMETURE GAUCHE
POSE A L'ARRIERE
AU DESSUS RAIL

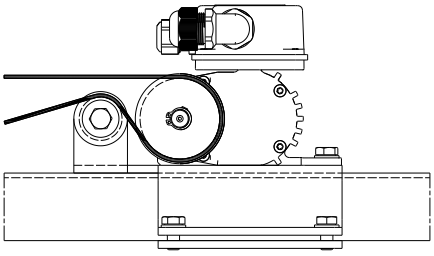

CAS n°5
FERMETURE GAUCHE
POSE A L'AVANT
AU DESSOUS RAIL

OU

CAS n°6
FERMETURE DROITE
POSE A L'ARRIERE
AU DESSOUS RAIL

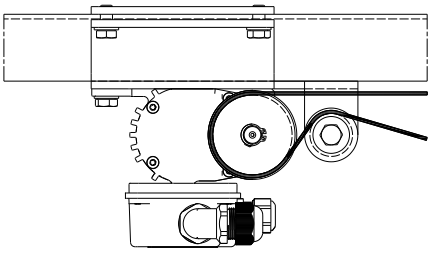

CAS n°7
FERMETURE DROITE
POSE A L'AVANT
AU DESSOUS RAIL

OU

CAS n°8
FERMETURE GAUCHE
POSE A L'ARRIERE
AU DESSOUS RAIL

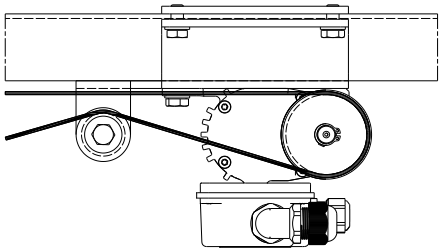

MAINTENANCE & ENTRETIEN	
PROBLEMES	ACTION A MENER
Le vantail ne tient pas la position ouverte	➢ Vérifier l'alimentation du déclencheur (1) (page 9) ➢ Contrôler le voltage secteur/déclencheur ➢ S'assurer du bon sens de fermeture par rapport à celui du déclencheur
Le câble manque d'adhérence sur les poulies	➢ Tendre le câble en agissant sur le tendeur (13) (page 11)

Disfonctionnement :

Fusible Thermo-électrique	➢ Faire le câblage « Sans Fusible Thermo-électrique (FTE) » pour vérifier si l'état du fusible impacte le fonctionnement (page 9)
Bouton de déclenchement	➢ Faire le « câblage sans bouton » ci-dessous
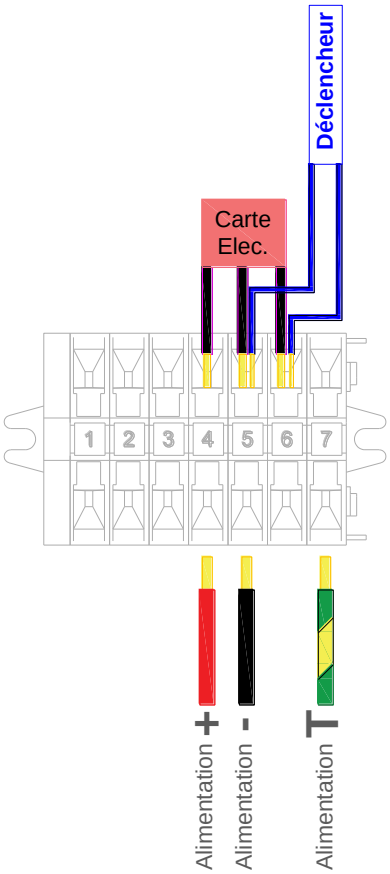
Câblage sans Bouton